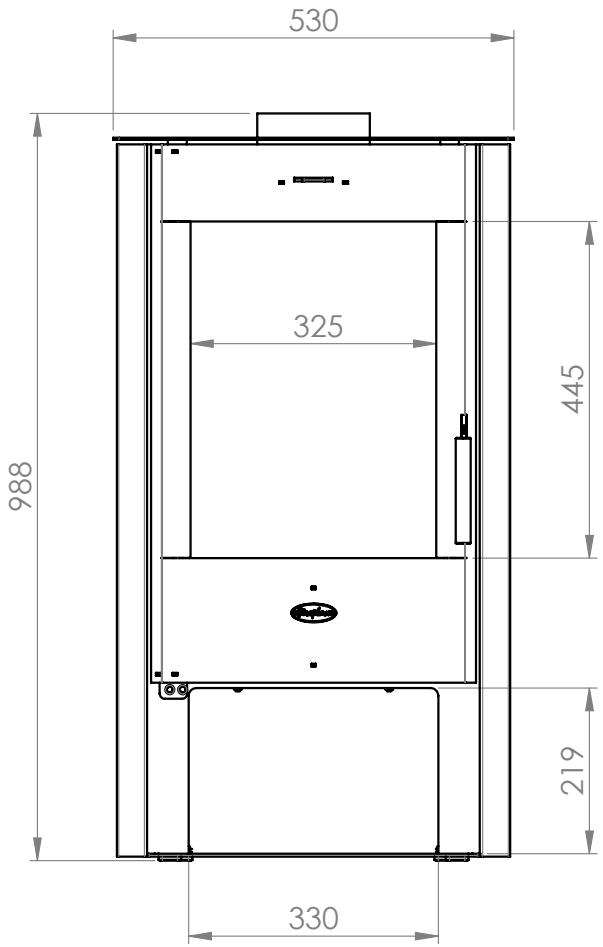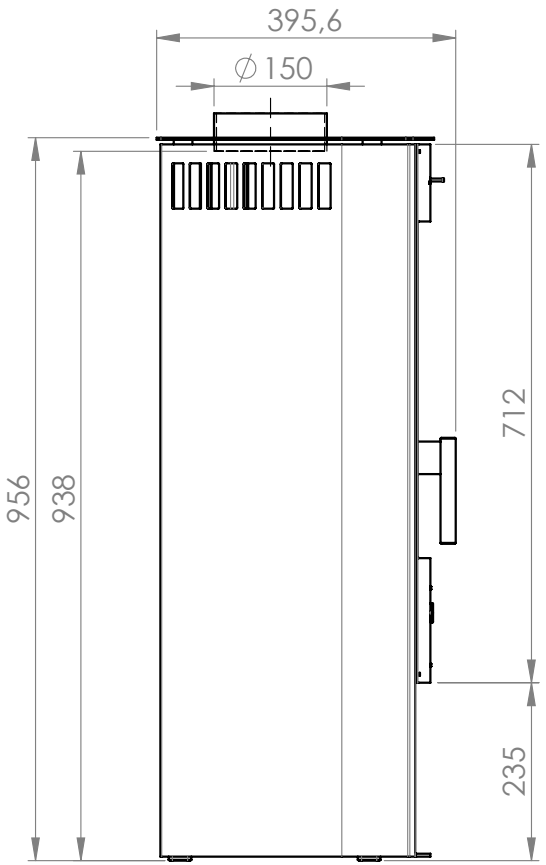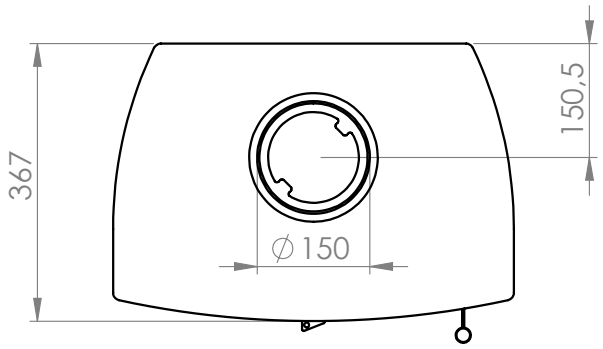# Tuvalu Stahl